DIAGRAMMI DI CARICO GTH™-4013

EN 1459 Allegato B

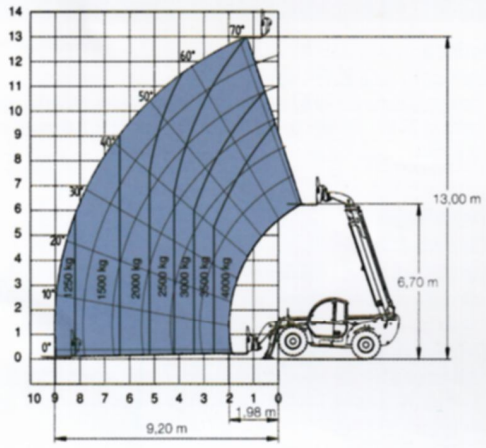

Diagrammi di carico su stabilizzatori

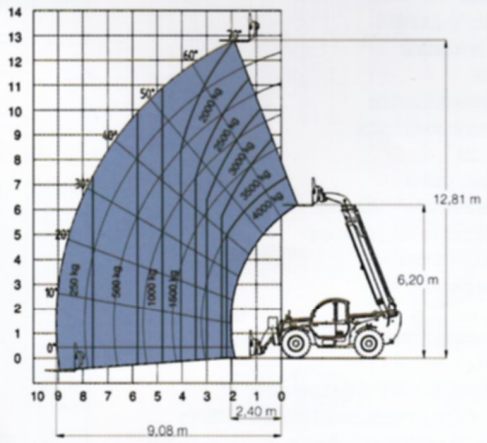

Diagrammi di carico su ruote

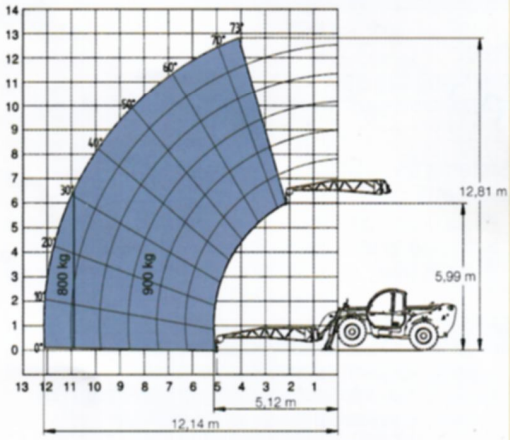

Diagrammi di carico su stabilizzatori con falcone da 4m/900kg

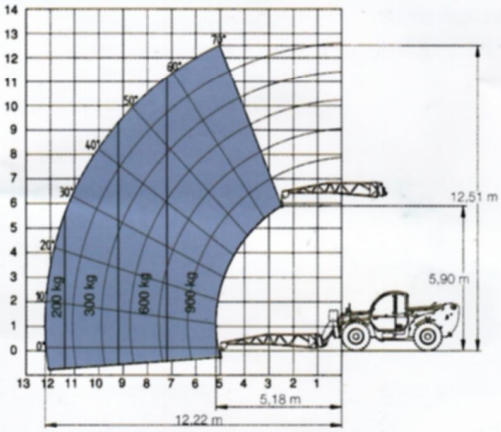

Diagrammi di carico su ruote con falcone da 4m/900kg

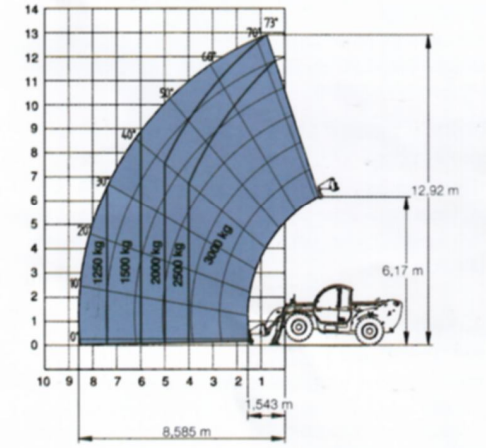

Diagrammi di carico su stabilizzatori con gancio fisso

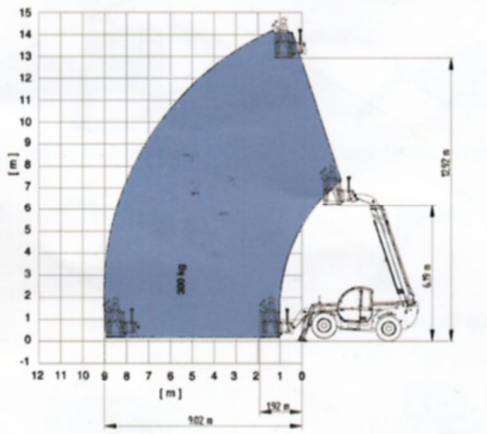

Diagrammi di carico su stabilizzatori con navicella fissa 2P/300 (disponibile soltanto sul modello GTH™-4013E)